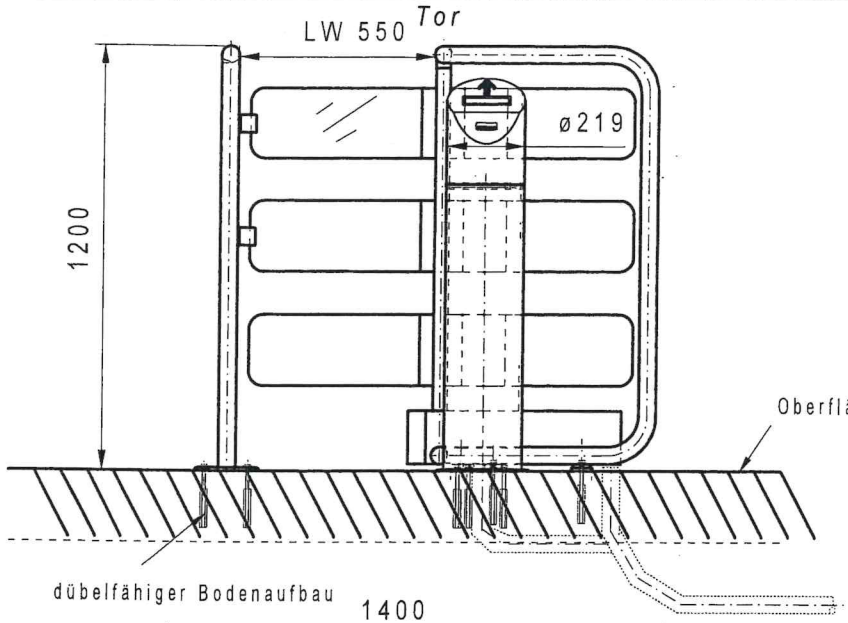

Steuer und Datenkabel

Nr.	Stck	Benennung	Verwendung
1	1	230 V 50 Hz; 250 W. abgesichert nach VDE	E. Anschluß
2	1	7 x 0,75 LIYCI	Karten-Leser zu Steuerung
3	1	amtsberechtigter Telefonanschluß (ISDN)	Fernwartung
4	1	CAT 6 mit angeschl. Dosen	Steuerleitung Drehtor

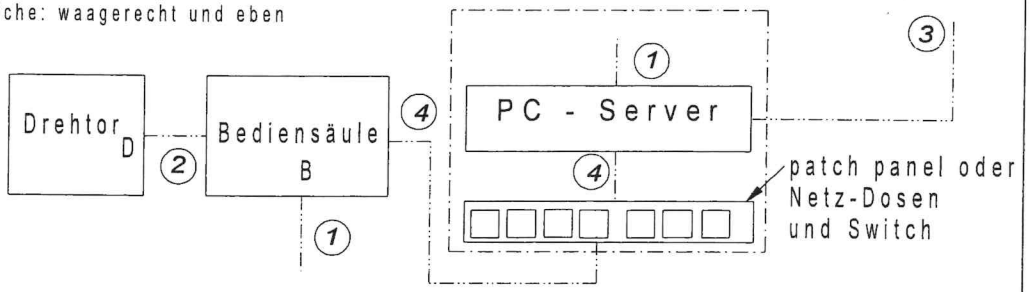

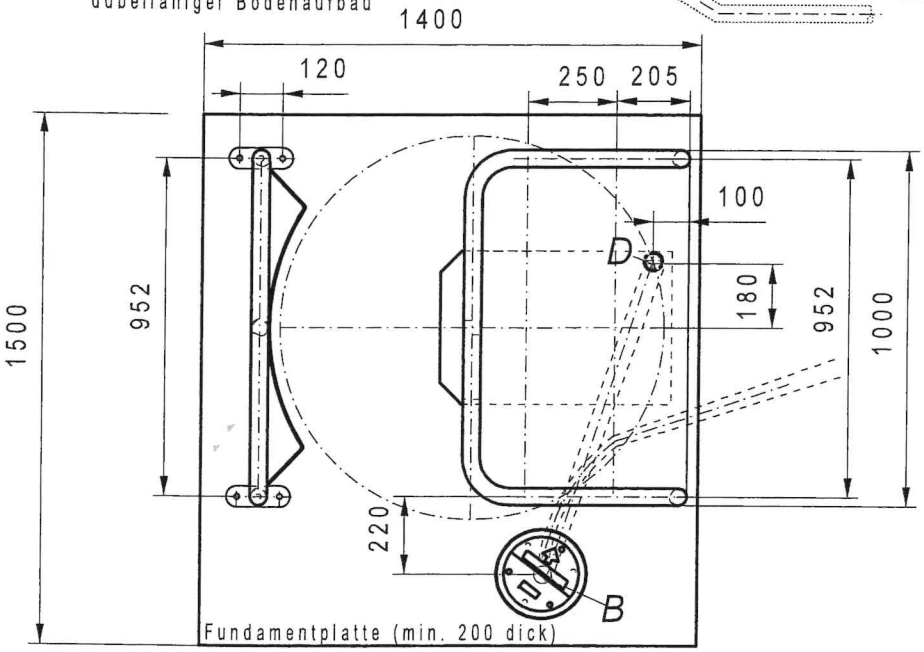

Die Verkabelung ist hier nur beispiehaft wiedergegeben und kann variieren.

Änderungs-Index	Datum	Name	Änderung
-			

Faktor: 0,05 A 4

[redacted]

Anlage: Drehtor 1,2m hoch

Bezeichnung: Aufstell- und Fundamentplan für Drehtor mit Bedinsäule

Zeichnungs-Nr. 7400-010 M: 1 : 20

gez. F. Hangebruch Datum: 12.02.2009